ՀԱՆԳՈՒՅՑ - 1

(ԳՈՅՈՒԹՅՈՒՆ ՈՒՆԵՑՈՂ ՀԻՄՔԻ ՈՒԺԵՂԱՑՈՒՄ)

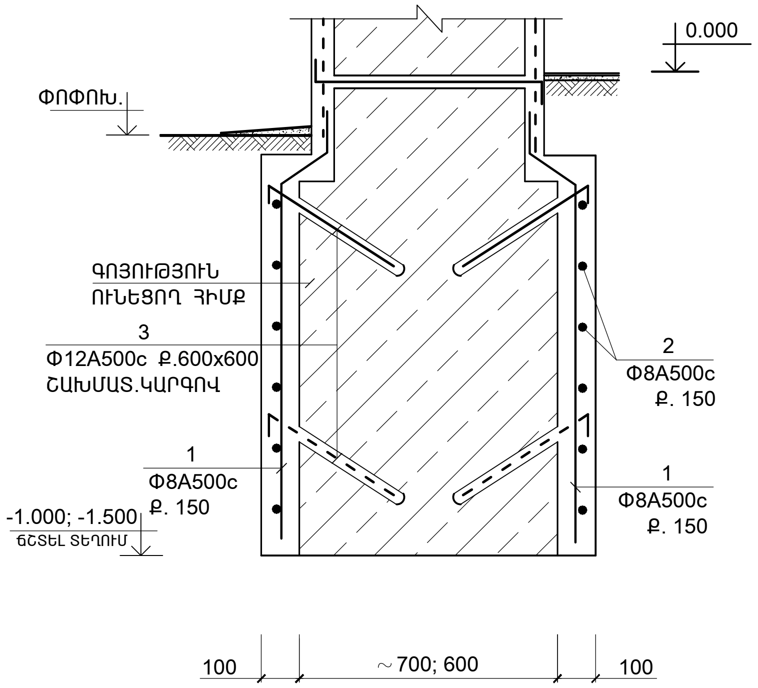

ԱՄՐԱՆՆԵՐԻ ՄԱՍՆԱԳԻՐ ՄԵԿ ԿՈՆՍՏՐՈՒԿՏԻՎ ԷԼ-ՏԻ ՀԱՄԱՐ

ԴԻՐՔ	ՆՇԱՆԱԿՈՒՄԸ	ԱՆՎԱՆՈՒՄԸ	ՔԱՆ.	ՔԱՇԸ ՄԻԱՎՈՐԻ ԿԳ	ԾԱՆՈԹ. ԸՆԴ. ԿԳ.
	ՄԻԱՁՈՒՅԼ Ե.Բ ԷԼ - ԵՐ				
		ՀԻՄՔԵՐԻ ՈՒԺԵՂԱՑՈՒՄ			
1	СТО АСЧМ 7 - 93	Φ8 A500c L = ~ 1500	2170	0.6	1302.0
2	–"–	Φ8 A500c L ԸՆ = 2240.0 Մ	--	896.0	896.0
3	–"–	Φ12 A500c L = 550	1064	0.5	532.0
		ՆՅՈՒԹԸ՝			
		ԲԵՏՈՆ B20 - (Մ^3)			34.0
		ԽԱՄՔԱՐԱԲԵՏՈՆ B 10 ԲԵՏՈՆՈՎ (Մ^3)			62.0

ՏԱՐՐԵՐԻ ՄԱՍՆԱՑՈՒՑԱԿ

ԴԻՐՔ	ԷՍՔԻԶ
1	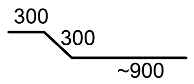
3	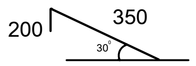

ՄԵՏԱՂԻ ԾԱԽՍԻ ԱՄՓՈՓԱԳԻՐԸ ՄԵԿ ԷԼ-ՏԻ ՀԱՄԱՐ; ԿԳ

ԷԼ - ՏԻ ՄԱԿՆԻՇԸ	ԱՄՐԱՆԱՅԻՆ ԷԼԵՄԵՆՏՆԵՐ				ԸՆԴ. ԾԱԽՍԸ
	ԱՄՐԱՆԻ ԴԱՍԸ				
	A500c				
	СТО АСЧМ 7 - 93				
	Φ8	Φ12		ԸՆԴ.	
Ե. Բ ՇԱՊԻԿ	2198.0	532.0		2730.0	2730.0

ԾԱՆՈԹԱԳՐՈՒԹՅՈՒՆ

1. 0.000 ՊԱՅՄԱՆԱԿԱՆ ՆԻՇԸ ՀԱՄԱՊԱՏԱՍԽԱՆՈՒՄ Է 1960.40 ԲԱՑԱՐՁԱԿ ՆԻՇԻՆ
2. ՀԱՄԱՁԱՅՆ ԻՆԺԵՆԵՐԱ-ԵՐԿՐԱԲԱՆԱԿԱՆ ԵԶՐԱԿԱՑՈՒԹՅԱՆ, ՈՐՊԵՍ ՀԻՄՆԱՏԱԿ ԸՆԴՈՒՆՎԱԾ Է 3 - ՐԴ ՇԵՐՏԸ՝ ԿԱՎԱՎԱԶ, ՍՊԻՏԱԿԱՀՈՂԱՅԻՆ, Ն ՖԻԶԻԿՈ-ՄԵԽԱՆԻԿԱԿԱՆ ՉԱՓԱՆԻՇՆԵՐՆ ԵՆ - ԽՏՈՒԹՅՈՒՆԸ - 1.70 Գ/ՍՄ^2, ՊԱՅՄԱՆԱԿԱՆ ՀԱՇՎԱՐԿԱՅԻՆ ԴԻՄԱԴՐՈՒԹՅՈՒՆԸ - 0.18 Մ ՊԱ, ԸՍՏ ՍԵՅՍՄԻԿ ՀԱՏԿԱՆԻՇՆԵՐԻ ՊԱՏԿԱՆՈՒՄ Է 3-ՐԴ ԿԱՐԳԻՆ
3. ՀԻՄՔԵՐԸ ԲԱՑԵԼԻՍ ԻՆԺԵՆԵՐ _ ԵՐԿՐԱԲԱՆԻ ՆԵՐԿԱՅՈՒԹՅՈՒՆԸ ՊԱՐՏԱԴԻՐ Է՝ ՀԻՄՆԱՏԱԿԸ ՊԱՐԶԵԼՈՒ ՀԱՄԱՐ: ՎԵՐԸ ՆՇՎԱԾՆԵՐԻՑ ՇԵՂՎԵԼՈՒ ԴԵՊՔՈՒՄ ՆԱԽԱԳԾԻ ՀԻՄՆԱՅԻՆ ՄԱՍԸ ՎԵՐԱՆԱՅԵԼ:
4. ՀԻՄՔԵՐԻ ՈՒԺԵՂԱՑՄԱՆ ԱՇԽԱՏԱՆՔՆԵՐԸ ԿԱՏԱՐԵԼ ՀԵՏԵՎՅԱԼ ՀԱՋՈՐԴԱԿԱՆՈՒԹՅԱՄԲ՝

_ ՓՈՒԼԵՐԻ ՉԱՓՈՎ ՀԻՄՔԵՐԻ ՏԱԿԻ ՀՈՂԸ ՀԱՆԵԼՈՒՑ ՀԵՏՈ ՀԻՄՆԱՏԱԿԵՐԸ ԼՎԱՑՆԵԼ ԵՎ ԲԵՏՈՆԱՑՆԵԼ

_ ՀԱՋՈՐԴ ՓՈՒԼԻ ՀՈՂԱՅԻՆ ԵՎ ԲԵՏՈՆԱՑՄԱՆ ԱՇԽԱՏԱՆՔՆԵՐԸ ԿԱՏԱՐԵԼ ՆԱԽՈՐԴ ՓՈՒԼԻ ԲԵՏՈՆԻ ԱՄՈՒԹՅԱՆ 70% ՍԱՀՄԱՆԻՆ ՀԱՍՆԵԼՈՒՑ ՈՉ ՇՈՒՏ:

-- ՀԻՄՔԵՐԻ ՈՒԺԵՂԱՑՄԱՆ ՀԱՄԱՐ ԸՆԴՈՒՆՎԱԾ ԲԵՏՈՆԸ ԻՐԱԿԱՑՆԵԼ ՍՈՒԼՖԱՏԱԿԱՅՈՒՆ ՑԵՄԵՆՏՈՎ:

-- ԲՆԱՀՈՂԻ ՀԵՏԼԻՑՔԸ ԿԱՏԱՐԵԼ ՇԵՐՏՇԵՐՏ ՏՈՓԱՆՈՒՄՈՎ, ԿԻՐԱՌԵԼՈՎ ՍՈՒԼՖԱՏԱՅԻՆ ԿՈՌՈԶԻԱՅԻ ՎՏԱՆԳ ՉՆԵՐԿԱՅԱՑՆՈՂ ԳՐՈՒՆՏԱՏԵՍԱԿ:

4. ՈՒՂՂԱՁԻԳ ՋՐԱՄԵԿՈՒՍԱՑՈՒՄ - ՔՍԵԼ ՏԱՔ ԲԻՏՈՒՄԻ ՄԱԾՈՒԿ՝ ԵՐԿՈՒ ԱՆԳԱՄ

ԾՐԱԳՐԻ ԱՌԱՋԱԴՐԱՆՔ՝ TGQ-01				ԳԵՂԱՐՔՈՒՆԻՔԻ ՄԱՐԶԻ ԾԱԿՔԱՐ ԳՅՈՒՂԻ ՄԱՆԿԱՊԱՐՏԵԶԻ ՎԵՐԱԿԱՌՈՒՑՈՒՄ			
				ԿՈՆՍՏՐՈՒԿՏՈՐԱԿԱՆ ՄԱՍ	ՓՈՒԼ	ԹԵՐԹ	ԹԵՐԹԵՐ
					ԱՆ	ԵԿ-4	33
ՆԱԽԱԳԾ.	ԱՂԱՋԱՆՅԱՆ Լ.			ԳՈՅՈՒԹՅՈՒՆ ՈՒՆԵՑՈՂ ՀԻՄՔԵՐԻ ՈՒԺԵՂԱՑՄԱՆ ՏԱՐԲԵՐԱԿ	ԻՆԺԻՆԵՐԻՆԳ ԷՎՐՈՍ ՍՊԸ / ENGINEERING EVROS LLC		
ՊԱՇՏՈՆ	ԱԶԳԱՆՈՒՆ	ՍՏՈՐԱԳՐ.					